Ⅵ　北湊浄化センター

1　北湊浄化センターの主要設備仕様 ･････････････････････････････････････Ⅵ- 1
2　北湊浄化センター全体平面図 ･･･Ⅵ- 2
3　処理系統図及び採水地点 ･･･Ⅵ- 3
4　処理実績
　（１）水処理実績 ･･･Ⅵ- 4
　（２）汚泥処理実績 ･･･Ⅵ- 5
　（３）北湊浄化センター汚泥収支 ･････････････････････････････････････Ⅵ- 6
5　試験結果
　（１）水質試験 ･･･Ⅵ- 7
　（２）生物試験 ･･･Ⅵ-12
　（３）汚泥試験 ･･･Ⅵ-16

1　北湊浄化センターの主要設備仕様

施設	設備	仕様・構造	数
場内ポンプ場	自動除塵機	(汚水) 目開20mm	3台
		(雨水) 目開50mm	4台
	沈砂池	(汚水)　50.4m^3	3池
		(雨水) 237.6m^3	2池
	汚水ポンプ	φ450×27.5m^3/分×11.5m×M-75kW	2台
		φ700×60m^3/分×11.5m×E-169kW	1台
		φ700×60m^3/分×11.5m×M-160kW	1台
	雨水ポンプ	φ800×78m^3/分×7.4m×E-162kW	2台
		φ1,200×255m^3/分×5.9m×E-400kW	1台
		φ1,200×255m^3/分×5.9m×E-396kW	1台
水処理施設	最初沈殿池	(標準槽) 1,264m^3 (W14.1×L28.0×H3.2)	2池
		(二階槽) 2,466m^3 (W12.6×L(23.5+28.0)×H3.8)	2池
	反応タンク	(標準槽) 2,511m^3 (W6.2×L30.0×H4.5×3水路)	2池
		(深　槽) 3,000m^3 (W10.0×L30.0×H10.0×1水路)	2池
	主ブロワ	3,000m^3/時×75kW	2台
		4,800m^3/時×130kW	1台
		5,400m^3/時×150kW	1台
	最終沈殿池	(標準槽) 1,719m^3 (W19.0×L27.0×H3.35)	2池
		(二階槽) 1,882m^3 (W10.0×L(29.7+31.0)×H3.1)	2池
	消毒槽	1,080m^3	1池
汚泥処理施設	濃縮槽	(重力式)　960m^3	1基
		(重力式)　316.5m^3	1基
	消化槽	1,724m^3　(休止)	2槽
	脱水機	(スクリュープレス式)　φ700×320kgDS/時	2台
	汚泥混合槽	φ 8.5×H 2.5　160m^3	1基
	消化汚泥貯留槽	φ 8.5×H 2.5　160m^3　(休止)	1基
脱臭施設	土壌脱臭設備	(汚水沈砂池)　32.5m^3/分×3.7kW	1台
		(1,2系最初沈殿池)　18.8m^3/分×1.5kW	1台
		(3,4系最初沈殿池)　31.0m^3/分×2.2kW	1台
		(脱水機棟,汚泥混合槽)　27.7m^3/分×1.5kW	1台
	生物＋活性炭脱臭設備	(重力濃縮,曝気沈砂池)　23.0m^3/分×2.2kW	1台
電気設備	受電設備	高圧受電　6,600V　設備容量　1,775kVA	1式
	変電設備	6,600／3,300V　750kVA	1台
		6,600／3,300V　500kVA	1台
		6,600／210V　500kVA	1台
		6,600／210V　300kVA	1台
		6,600／210V　200kVA	1台
		6,600／210-105V　75kVA	1台
		6,600／210-105V　50kVA	1台
		6,600／210-105V　30kVA	1台
	自家発設備	ガスタービン　625kVA	1台
		太陽光発電　97kVA	1式
燃料貯蔵設備(A重油)		燃料小出槽 (雨水P用)　1,500ℓ	1基
		燃料小出槽 (自家発用)　1,000ℓ	1基
		地下燃料タンク　12,000ℓ	1基

2 北湊浄化センター全体平面図

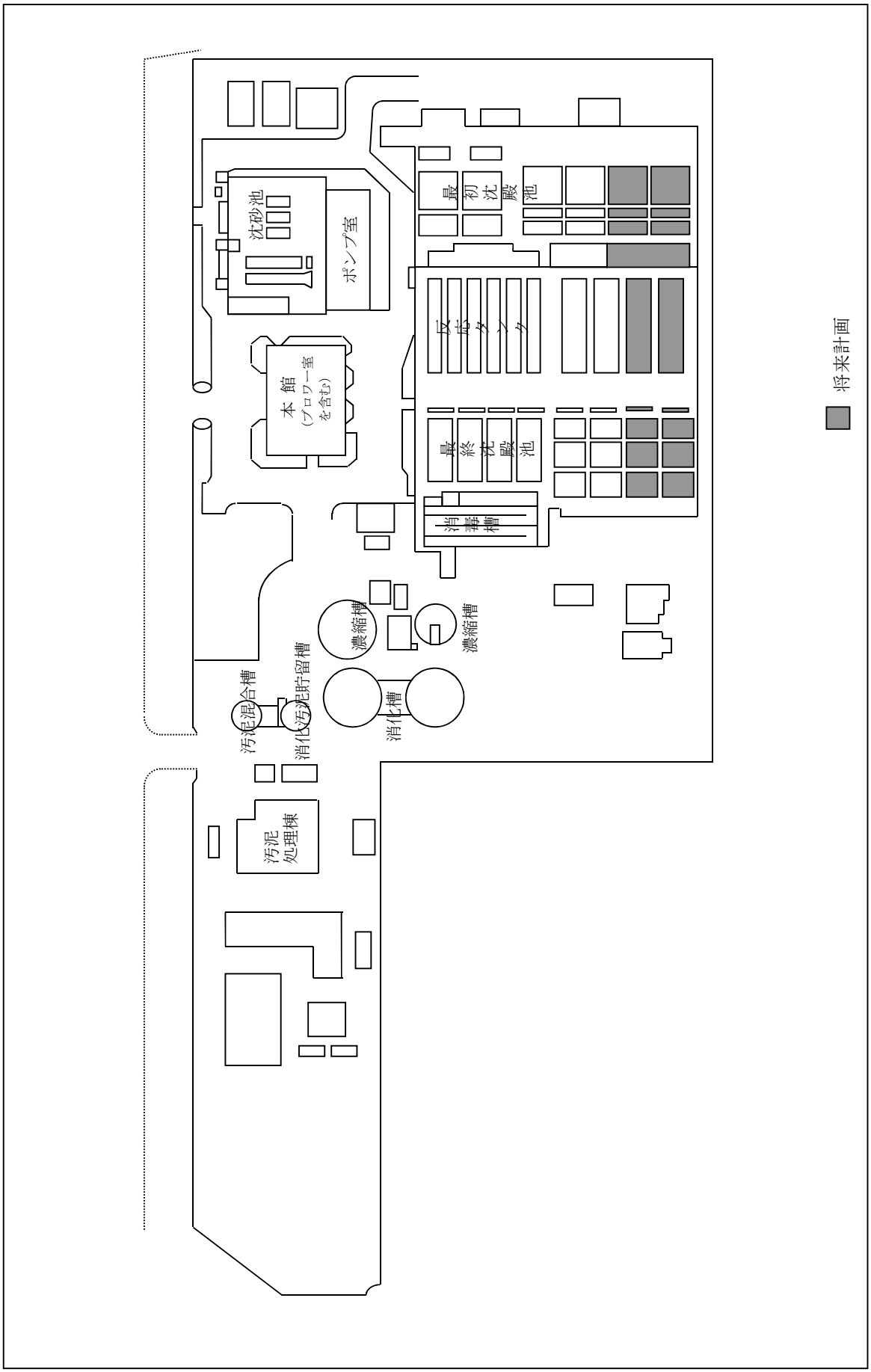

3　処理系統図及び採水地点

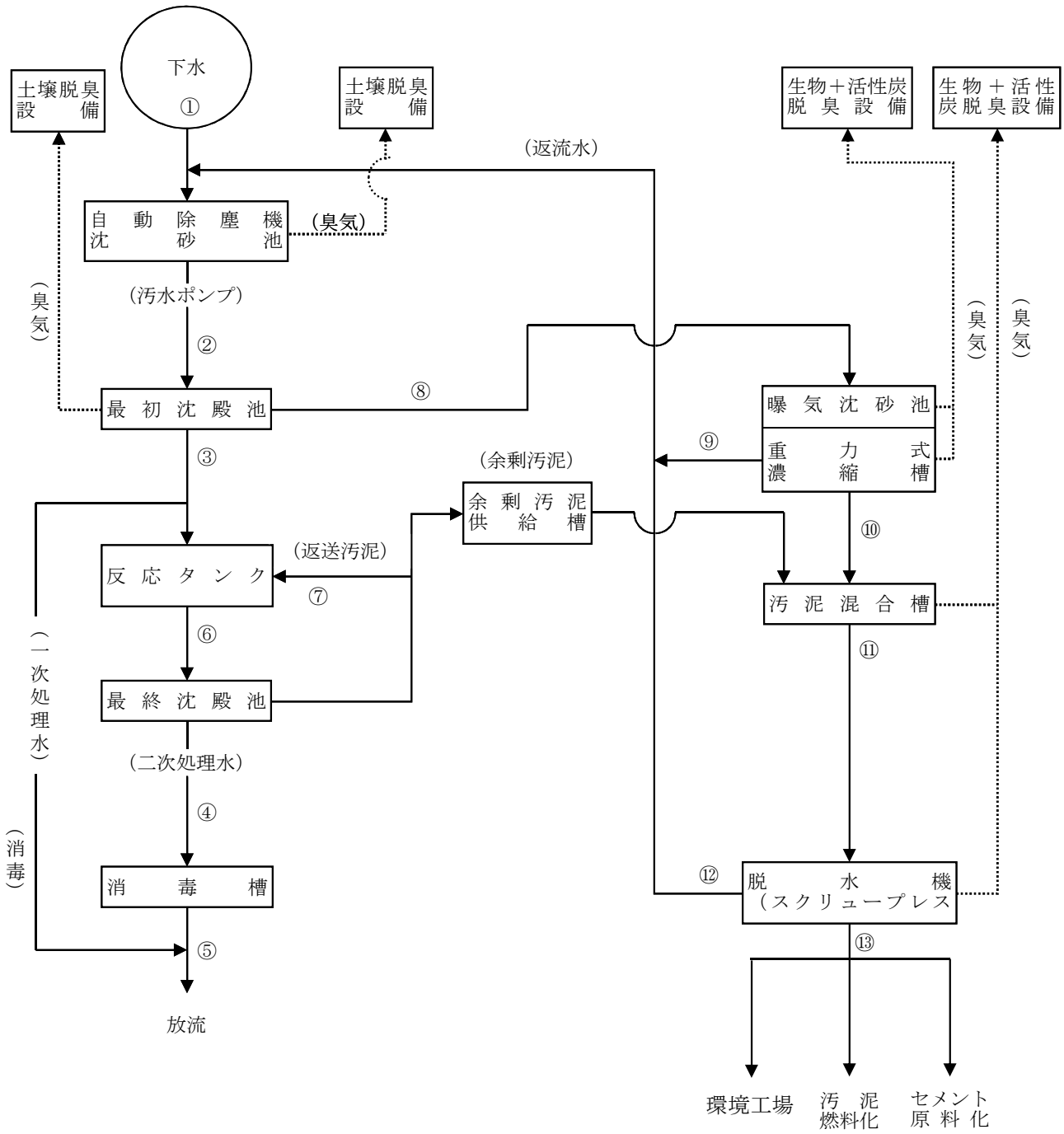

サンプリング場所

①処理場流入水　②最初沈殿池流入水　③最初沈殿池流出水　④処理水　⑤放流水
⑥反応タンク混合液　⑦返送汚泥　⑧初沈引抜汚泥　⑨重力濃縮越流水
⑩重力濃縮汚泥　⑪混合汚泥　⑫脱水分離液　⑬脱水ケーキ

4.　処理実績

（1）　水処理実績

※１：電磁流量計二次側取水のため、合計に含まない

	全放流水量											
	雨水系放流量		汚水系放水量									
	雨水放流量	一次放流量	二次放流水量					環境工場送水量	民間工場送水量	※１その他	合計	合計
				日平均	日最大	晴天日平均	晴天日最大					
単位	m³	m³	m³	m³	m³	m³	m³	m³	m³	m³	m³	m³
４月	26,937	140,816	970,000	32,333	43,566	28,480	31,080	0	26,276	405	996,276	1,164,029
５月	146,243	184,112	1,060,874	34,222	44,138	31,371	37,684	0	21,300	350	1,082,174	1,412,529
６月	198,128	152,222	1,093,584	36,453	46,561	31,046	33,727	0	13,731	315	1,107,315	1,457,665
７月	493,205	354,169	1,078,349	34,785	49,382	28,673	31,986	0	21,019	305	1,099,368	1,946,742
８月	21,736	25,304	828,750	26,734	36,312	25,930	28,637	0	8,310	556	837,060	884,100
９月	38,684	34,164	789,377	26,313	32,867	23,366	25,320	0	18,360	694	807,737	880,585
１０月	0	4,023	696,111	22,455	25,425	21,588	22,828	0	24,490	950	720,601	724,624
１１月	0	6,715	699,004	23,300	36,900	21,483	23,123	0	13,490	1,000	712,494	719,209
１２月	4,630	38,713	862,141	27,811	38,094	23,313	30,121	0	7,830	716	869,971	913,314
１月	0	29,694	946,503	30,532	43,031	27,896	31,404	0	10,270	334	956,773	986,467
２月	22,034	98,819	991,250	34,181	45,294	29,759	31,531	0	12,110	241	1,003,360	1,124,213
３月	46,302	143,534	1,116,550	36,018	45,685	31,366	33,334	0	10,388	321	1,126,938	1,316,774
年合計	997,899	1,212,285	11,132,493					0	187,574	6,187	11,320,067	13,530,251
月平均	83,158	101,024	927,708		年間最大	年間平均	年間最大	0	15,631	516	943,339	1,127,521
日平均	2,727	3,312	30,417		49,382	26,305	37,684	0	512	17	30,929	36,968

	降雨量	（場内循環水含む）									
		流入水量（雨水除く）			雨水ポンプ放出量	一次処理量	二次処理量			晴天時処理量	
			日平均	日最大				日平均	日最大	日平均	日最大
単位	mm	m³	m³	m³	m³	m³	m³	m³	m³	m³	m³
４月	159.5	1,144,896	38,167	80,000	26,937	140,816	1,004,080	33,500	43,500	30,032	31,902
５月	233.0	1,242,211	40,071	93,700	146,243	184,112	1,058,099	34,100	44,100	31,107	37,886
６月	283.5	1,308,983	43,633	93,900	198,128	152,222	1,156,761	38,600	47,800	33,098	35,458
７月	458.0	1,503,004	48,474	115,600	493,205	354,169	1,148,835	37,100	50,400	30,544	33,699
８月	55.0	902,441	29,113	52,700	21,736	25,304	877,137	28,300	37,700	27,643	31,079
９月	86.0	885,604	29,523	48,600	38,684	34,164	851,440	28,400	34,400	26,579	33,725
１０月	11.5	761,750	24,568	30,600	0	4,023	757,727	24,400	30,600	23,723	30,635
１１月	45.0	745,225	24,843	37,300	0	6,715	738,510	24,600	37,300	22,802	24,005
１２月	69.5	943,998	30,452	56,900	4,630	38,713	905,285	29,200	39,700	24,681	31,186
１月	71.5	1,014,678	32,742	64,600	0	29,694	984,984	31,800	42,600	29,393	32,810
２月	148.0	1,136,367	39,179	61,200	22,034	98,819	1,037,548	35,800	46,200	31,888	33,710
３月	171.5	1,317,955	42,513	74,600	46,302	143,534	1,174,421	37,900	47,200	33,140	35,186
年合計	1,792.0	12,907,112			997,899	1,212,285	11,694,827				
月平均	149.3	1,075,593		年間最大	83,158	101,024	974,569		年間最大	年間平均	年間最大
日平均	4.9	35,265		115,600	2,727	3,312	31,953		50,400	27,888	37,886

	沈砂池		最初沈殿池		反応タンク					最終沈殿池		
	し渣	沈砂	生汚泥量	沈殿時間	曝気風量×1,000	倍率	曝気時間	返送汚泥	返送率	余剰汚泥量	発生率	沈殿時間
単位	t	t	m³	h	m³	倍	h	m³	%	m³	%	h
４月	2.80	2.35	33,048	4.65	2,925	2.91	7.92	519,710	51.76	14,924	1.49	5.02
５月	3.24	1.93	33,555	4.47	3,097	2.93	7.76	533,599	50.43	14,625	1.38	4.92
６月	3.55	1.58	25,099	4.10	2,871	2.48	6.87	518,426	44.82	14,512	1.25	4.36
７月	3.09	5.19	29,635	3.69	1,845	1.61	7.15	533,468	46.44	12,061	1.05	4.53
８月	2.66	1.28	29,810	6.15	2,436	2.78	9.36	505,238	57.60	10,659	1.22	5.94
９月	3.35	3.47	28,236	6.07	2,187	2.57	9.34	403,962	47.44	9,010	1.06	5.92
１０月	2.71	0.74	27,449	6.51	2,604	3.44	10.84	430,061	56.76	9,566	1.26	6.88
１１月	3.10	0.00	28,530	4.82	2,317	3.14	10.76	432,211	58.52	10,447	1.41	6.83
１２月	4.12	1.23	37,688	4.63	2,803	3.10	9.07	502,698	55.53	11,720	1.29	5.75
１月	2.48	2.20	48,797	5.39	3,369	3.42	8.28	529,808	53.79	11,897	1.21	5.25
２月	3.68	1.37	45,923	4.57	2,922	2.82	7.41	498,431	48.04	12,305	1.19	4.70
３月	4.21	2.23	49,938	4.21	2,921	2.49	6.99	534,760	45.53	13,223	1.13	4.44
年合計	38.99	23.57	417,708		32,297			5,942,372		144,949		
月平均	3.25	1.96	34,809	4.94	2,691	2.81	8.48	495,198	51.39	12,079	1.25	5.38
日平均	0.11	0.06	1,141		88			16,236		396		

(2) 汚泥処理実績

	消毒槽	
	次亜使用量	
		塩素注入率
単位	kg	mg/l
4月	1,304.9	1.17
5月	1,574.6	1.26
6月	1,399.5	1.12
7月	2,256.0	1.57
8月	1,114.6	1.31
9月	1,235.8	1.50
10月	1,070.5	1.53
11月	849.5	1.20
12月	1,074.2	1.19
1月	1,145.8	1.17
2月	1,323.2	1.21
3月	1,705.0	1.35
年合計	16,053.6	
月平均	1,337.8	1.30
日平均	43.9	

重力濃縮施設	汚泥引抜量					
投入量	重力濃縮汚泥量			余剰汚泥量		
(初沈汚泥)		濃度	固形分		濃度	固形分
m^3	m^3	%	t	m^3	%	t
33,048	1,797	5.20	93.51	14,493	0.62	90.57
33,555	1,952	4.23	82.62	13,923	0.43	60.26
25,099	1,767	3.60	63.54	13,995	0.41	57.83
29,635	1,073	4.91	52.67	11,613	0.39	45.01
29,810	1,066	4.28	45.61	10,234	0.60	61.74
28,236	940	5.28	49.67	8,674	0.66	57.05
27,449	1,381	4.66	64.37	9,199	0.73	66.82
28,530	993	4.81	47.81	10,012	0.53	53.44
37,688	1,737	5.38	93.51	11,219	0.61	68.44
48,797	1,948	4.16	80.96	11,357	0.62	70.72
45,923	1,819	4.11	74.71	11,784	0.45	53.16
49,938	1,714	5.03	86.21	12,656	0.52	66.11
417,708	18,187		835.19	139,159		751.15
34,809	1,516	4.59	69.60	11,597	0.54	62.60
1,141	50		2.28	380		2.05

	混合濃縮			脱水機								セメント
	汚泥量	濃度	固形分	投入	ポリ鉄使用量		凝集剤注入量		ケーキ発生量			原料化
				汚泥量		注入率		注入率		含水率	固形分	搬出量
単位	m^3	%	t	m^3	kg	%	kg	%	t	%	t	t
4月	16,290	1.13	184.08	16,290	29,368	18.91	1,848	1.19	552.50	71.90	155.27	0.00
5月	15,875	0.90	142.88	15,875	28,603	19.61	1,630	1.12	528.52	72.41	145.84	110.35
6月	15,762	0.77	121.37	15,762	29,088	20.23	1,935	1.35	506.17	71.60	143.76	214.67
7月	12,686	0.77	97.68	12,686	23,877	22.81	1,143	1.09	372.14	71.87	104.69	246.67
8月	11,300	0.95	107.35	11,300	22,706	26.77	1,927	2.27	325.32	73.93	84.83	106.24
9月	9,614	1.11	106.72	9,614	21,391	25.61	2,149	2.57	312.13	73.24	83.53	266.30
10月	10,580	1.24	131.19	10,580	22,709	21.76	2,356	2.26	386.13	72.97	104.38	225.21
11月	11,005	0.92	101.25	11,005	23,907	25.80	2,454	2.65	339.39	72.70	92.67	251.65
12月	12,956	1.25	161.95	12,956	24,906	15.67	2,425	1.53	565.66	71.90	158.95	565.66
1月	13,305	1.14	151.68	13,305	25,240	15.36	1,992	1.21	581.07	71.72	164.37	283.63
2月	13,603	0.94	127.87	13,603	24,484	15.90	1,475	0.96	530.85	70.99	154.03	172.90
3月	14,370	1.06	152.32	14,370	24,434	14.74	1,233	0.74	549.59	69.84	165.81	178.15
年合計	157,346		1,586.34	157,346	300,713		22,567		5,549.47		1,558.11	2,621.43
月平均	13,112	1.01	132.20	13,112	25,059	18.96	1,881	1.45	462.46	71.92	129.80	218.45
日平均	430		4.33	430	822		62		15.16		4.30	7.16

単位	汚泥燃料化搬出量 t	環境工場搬出量 t
4月	552.50	0.00
5月	418.17	0.00
6月	291.50	0.00
7月	125.47	0.00
8月	219.08	0.00
9月	45.83	0.00
10月	160.92	0.00
11月	87.74	0.00
12月	0.00	0.00
1月	297.44	0.00
2月	357.95	0.00
3月	362.49	8.95
年合計	2,919.09	8.95
月平均	243.26	0.75
日平均	8.00	0.02

九電等からの買電量 kWh	太陽光発電量 kWh	電力総使用量 kWh
249,103	6,276	255,379
265,343	6,831	272,174
256,938	6,042	262,980
255,032	6,325	261,357
239,316	6,447	245,763
232,510	5,059	237,569
227,876	5,248	233,124
222,534	3,284	225,818
253,885	2,333	256,218
270,072	2,728	272,800
256,974	3,143	260,117
272,194	4,917	277,111
3,001,777	58,633	3,060,410
250,148	4,886	255,034
8,202	160	8,362

上水使用量 m^3	工水使用量 m^4
440	0
0	0
402	0
0	0
397	0
0	0
452	2,628
0	3,539
427	3,661
0	3,089
473	3,178
0	3,135
2,591	19,230
216	1,603
7	53

（3）北湊浄化センター汚泥収支

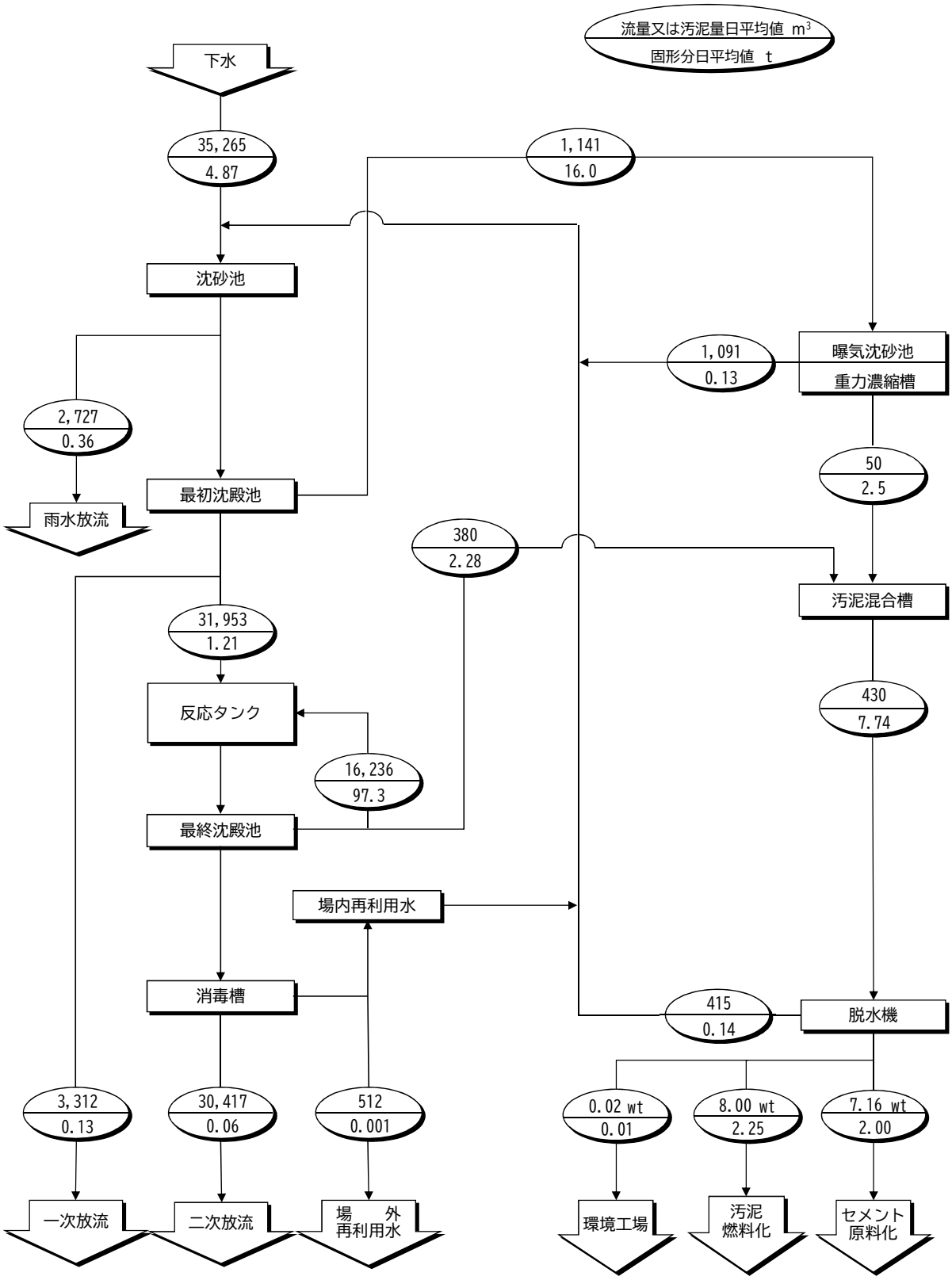

5　試験結果
(1)　水質試験

処理場流入水

項目	4/5	5/10	5/24	6/7	7/19	8/2	9/20	10/5	11/1	11/15	12/6	1/25	2/8	3/21	回数	最高	最低	平均
水温	20.5	20.7	22.5	22.9	25.3	27.0	27.2	26.3	24.1	22.4	21.2	16.4	16.8	17.6	14	27.2	16.4	22.2
電気伝導率	1,850	2,670	1,490	2,980	3,260	5,360	2,910	10,700	2,030	2,270	2,460	1,810	2,160	1,990	14	10,700	1,490	3,140
pH	7.5	7.5	7.5	7.5	7.4	7.5	7.5	7.5	7.5	7.8	7.6	7.6	7.7	7.5	14	7.8	7.4	7.5
蒸発残留物		1,740				3,510			1,310				1,340		4	3,510	1,310	1,980
溶解性物質		1,590				3,350			1,140				1,300		4	3,350	1,140	1,850
浮遊物質(SS)	136	144	138	62	170	168	88	264	172	124	220	126	80	34	14	264	34	138
強熱残留物		1,330				2,820			1,010				1,080		4	2,820	1,010	1,560
強熱減量		403				697			304				252		4	697	252	414
BOD	100	96	110	62	130	130	100	130	150	100	150	160	86	63	14	160	62	110
COD	78	59	67	38	76	88	60	98	100	67	120	99	71	54	14	120	38	77
全窒素	28	22	28	18	24	26	21	28	30	27	30	28	25	23	14	30	18	26
全りん	3.1	2.6	3.1	2.0	2.8	3.0	1.4	2.9	3.8	2.7	3.4	2.9	2.4	2.2	14	3.8	1.4	2.7
ヘキサン抽出物質		7				10			12				7		4	12	7	9

最初沈殿池流入水

項目	4/5	5/10	6/7	7/19	8/2	9/20	10/5	11/1	12/6	1/25	2/8	3/21	回数	最高	最低	平均
水温	20.3	20.7	22.4	25.4	26.9	27.3	26.1	23.6	20.9	17.0	16.7	17.7	12	27.3	16.7	22.1
電気伝導率	1,920	2,560	2,640	4,000	5,330	3,290	10,900	3,110	2,480	1,940	2,000	1,720	12	10,900	1,720	3,490
pH	7.4	7.5	7.4	7.4	7.4	7.5	7.4	7.4	7.5	7.4	7.6	7.5	12	7.6	7.4	7.5
蒸発残留物		1,690			3,510			1,940			1,240		4	3,510	1,240	2,100
溶解性物質		1,530			3,410			1,830			1,230		4	3,410	1,230	2,000
浮遊物質(SS)	138	160	72	162	106	98	178	106	222	120	118	86	12	222	72	131
強熱残留物		1,300			2,810			1,590			997		4	2,810	997	1,670
強熱減量		395			703			344			246		4	703	246	422
BOD	110	98	74	100	120	96	96	120	140	110	120	85	12	140	74	110
COD	72	54	38	58	51	61	70	71	100	80	81	57	12	100	38	66
全窒素	27	22	18	23	22	21	26	26	30	26	25	24	12	30	18	24
全りん	2.8	2.9	1.8	2.7	2.7	2.2	2.4	2.6	3.2	3.3	2.5	2.4	12	3.3	1.8	2.6

最初沈殿池流出水（1）

項目	4/5	4/19	5/10	5/24	6/7	6/21	7/5	7/19	8/2	8/23	9/6	9/20	10/5	10/18	11/1	11/15	12/6	12/20	1/10	1/25	2/8	2/21
水温	20.0	20.6	20.8	22.1	22.3	23.3	23.9	25.3	26.9	27.6	27.8	27.5	26.3	25.5	24.1	22.6	20.9	19.9	16.9	17.0	17.0	15.9
電気伝導率	2,690	2,560	1,470	2,540	1,920	1,040	2,790	3,380	4,930	7,050	5,560	5,580	8,260	6,030	6,860	5,020	2,260	1,950	1,940	2,450	2,130	1,390
pH	7.3	7.4	7.5	7.3	7.4	7.2	7.8	7.4	7.4	7.5	7.4	7.4	7.3	7.4	7.4	7.4	7.4	7.4	7.3	7.5	7.4	7.3
蒸発残留物			866						3,140						4,340						1,260	
溶解性物質			834						3,110						4,290						1,220	
浮遊物質(SS)	44	43	32	43	34	34	25	38	33	37	36	43	43	33	45	37	44	55	48	36	39	26
強熱残留物			723						2,580						3,600						1,080	
強熱減量			143						561						743						177	
BOD	63	65	38	62	50	24	27	49	75	80	59	73	73	76	96	68	91	96	78	58	74	32
COD	52	41	30	49	38	18	19	36	36	46	31	49	49	36	51	27	53	51	45	45	40	21
全窒素	24	19	15	21	14	6.6	10	16	18	20	20	21	20	18	22	21	24	20	19	18	19	10
アンモニア性窒素	14	12	9.3	12	9.2	4.2	6.5	9.4	10	10	11	11	10	8.9	12	13	17	14	11	12	10	5.7
亜硝酸性窒素	<0.1	<0.1	<0.1	<0.1	<0.1	<0.1	<0.1	<0.1	<0.1	<0.1	<0.1	<0.1	<0.1	0.7	<0.1	<0.1	<0.1	<0.1	0.2	<0.1	0.1	0.1
硝酸性窒素	<0.1	<0.1	<0.1	<0.1	<0.1	0.3	<0.1	<0.1	<0.1	<0.1	<0.1	<0.1	<0.1	<0.1	<0.1	<0.1	<0.1	<0.1	0.1	0.1	0.2	0.6
全りん	2.5	2.1	1.4	2.1	1.3	0.68	0.91	1.6	1.8	2.4	1.4	2.1	2.0	1.5	2.2	2.1	2.1	2.1	1.8	1.8	1.8	0.90
酢酸	24	2	<1	14	7	<1	<1	7	19	24	13	22	17	7	31	24	22	8	6	4	3	<1

最初沈殿池流出水（2）

項目	3/6	3/21	回数	最高	最低	平均
水温	16.1	18.0	24	27.8	15.9	22.0
電気伝導率	1,300	2,120	24	8,260	1,040	3,470
pH	7.5	7.3	24	7.8	7.2	7.4
蒸発残留物			4	4,340	866	2,400
溶解性物質			4	4,290	834	2,360
浮遊物質(SS)	26	41	24	55	25	38
強熱残留物			4	3,600	723	2,000
強熱減量			4	743	143	406
BOD	35	60	24	96	24	63
COD	24	44	24	53	18	39
全窒素	12	20	24	24	6.6	18
アンモニア性窒素	6.7	12	24	17	4.2	10
亜硝酸性窒素	0.2	<0.1	24	0.7	<0.1	<0.1
硝酸性窒素	0.4	<0.1	24	0.6	<0.1	<0.1
全りん	1.0	2.0	24	2.5	0.68	1.7
酢酸	<1	9	24	31	<1	11

標準槽反応ﾀﾝｸ混合液（1）

項目	4/5	4/12	4/19	4/26	5/10	5/17	5/24	5/31	6/7	6/14	6/21	6/28	7/5	7/13	7/19	7/26	8/2	8/16	8/23	8/30	9/6	9/14
水温	20.7	20.6	20.8	18.7	21.0	22.3	22.5	21.9	22.7	24.1	24.7	25.0	24.3	24.6	25.9	26.3	27.3	27.8	28.3	28.5	28.2	28.2
pH	6.9	6.8	7.0	6.7	6.9	6.9	6.9	6.8	6.9	7.0	6.9	6.9	7.1	7.1	7.0	6.6	7.0	6.9	6.9	7.0	6.9	7.0
浮遊物質(SS)	2,440	1,750	1,750	1,790	1,510	1,710	1,870	1,620	1,600	1,780	1,740	1,720	1,570	1,610	1,680	1,800	1,870	1,960	2,040	1,990	1,520	1,870
有機性浮遊物質	81	80	79	80	80	80	80	80	81	80	82	80	74	71	72	74	76	77	78	77	78	76
溶存酸素(DO)	1.8	2.0	2.3	3.1	2.3	1.6	2.9	1.6	3.5	2.9	1.0	2.5	2.2	1.6	2.5	2.1	1.9	2.3	2.1	1.8	1.5	1.4
SV	31	20	20	23	18	18	18	18	18	18	18	20	18	17	17	19	18	21	19	16	12	16
SVI	130	110	110	130	100	110	96	110	110	100	100	120	110	110	100	110	96	110	93	80	79	86

標準槽反応ﾀﾝｸ混合液（2）

項目	9/20	9/27	10/5	10/11	10/18	10/25	11/1	11/8	11/15	11/21	11/29	12/6	12/13	12/20	12/26	1/10	1/17	1/25	1/31	2/8	2/14	2/21
水温	28.1	27.7	27.1	26.4	25.9	25.3	24.6	24.6	23.0	22.1	21.7	21.2	20.7	20.1	18.5	19.0	18.6	17.5	18.1	17.1	18.1	16.7
pH	7.0	7.0	7.0	7.0	7.0	7.0	6.9	7.0	7.0	7.0	7.0	7.0	6.9	7.0	7.0	6.9	6.9	6.9	6.9	7.0	6.8	6.8
浮遊物質(SS)	2,000	2,080	2,210	2,020	1,960	1,820	2,210	2,080	2,280	2,050	2,280	2,250	2,170	2,340	2,480	2,600	2,660	2,150	2,320	2,030	2,260	2,410
有機性浮遊物質	76	78	78	78	76	78	79	79	79	80	80	81	81	82	81	83	82	82	83	83	83	82
溶存酸素(DO)	2.1	2.1	2.2	2.2	2.2	2.5	0.7	2.5	2.2	3.0	2.0	3.2	2.5	2.9	2.1	2.6	2.2	2.7	3.1	3.6	2.1	1.9
SV	17	22	28	27	23	25	29	28	42	37	45	42	35	36	39	25	21	16	14	10	11	15
SVI	90	110	130	130	120	140	130	130	180	180	200	190	160	150	160	96	79	74	60	49	49	62

標準槽反応ﾀﾝｸ混合液（3）

項目	2/28	3/6	3/13	3/21	3/27	回数	最高	最低	平均
水温	18.1	15.5	14.9	18.2	17.1	49	28.5	14.9	22.5
pH	6.9	6.8	6.6	6.9	6.9	49	7.1	6.6	6.9
浮遊物質(SS)	2,220	2,060	1,890	2,400	1,870	49	2,660	1,510	2,010
有機性浮遊物質	82	83	83	83	81	49	83	71	79
溶存酸素(DO)	2.5	2.3	0.7	1.0	2.6	49	3.6	0.7	2.2
SV	15	15	12	18	15	49	45	10	22
SVI	68	73	63	75	80	49	200	49	110

標準槽返送汚泥（1）

項　目	4/5	4/12	4/19	4/26	5/10	5/17	5/24	5/31	6/7	6/14	6/21	6/28	7/5	7/13	7/19	7/26	8/2	8/16	8/23	8/30	9/6	9/14
水温	20.5	20.6	20.7	18.6	20.9	22.3	22.5	22.0	22.6	24.0	24.9	25.1	24.4	24.8	26.0	26.5	27.4	27.8	28.4	28.5	28.2	28.3
pH	6.8	6.7	6.7	6.6	6.7	6.8	6.7	6.7	6.8	6.9	6.8	6.8	7.0	7.0	6.9	6.9	6.9	7.0	7.0	7.0	6.8	6.9
浮遊物質(SS)	5,260	6,660	5,160	5,720	4,880	4,840	4,560	5,020	4,840	5,880	6,880	6,100	5,060	5,280	4,660	4,940	5,320	3,640	4,940	6,340	4,500	8,420
有機性浮遊物質	81	80	79	80	80	80	81	80	81	80	82	81	74	71	75	74	76	77	78	77	78	77
SV	86	93	88	91	85	84	75	84	78	88	92	90	82	84	75	77	80	60	80	82	60	92
SVI	160	140	170	160	150	170	160	170	160	150	130	150	160	160	160	160	150	160	160	130	130	110

標準槽返送汚泥（2）

項　目	9/20	9/27	10/5	10/11	10/18	10/25	11/1	11/8	11/15	11/21	11/29	12/6	12/13	12/20	12/26	1/10	1/17	1/25	1/31	2/8	2/14	2/21
水温	28.0	27.7	26.7	26.2	25.7	25.2	24.4	24.3	22.7	21.8	21.3	20.9	20.4	19.8	17.2	18.7	18.3	16.9	17.9	16.7	18.0	17.0
pH	6.9	6.9	6.9	7.0	6.9	7.0	6.9	7.1	6.9	7.1	7.0	6.9	6.8	6.8	6.9	6.8	6.8	6.9	6.9	6.8	6.8	6.7
浮遊物質(SS)	5,340	6,380	5,460	5,920	6,560	6,540	5,680	5,560	6,340	5,200	6,800	6,660	6,620	7,880	7,960	8,120	8,720	6,340	5,520	6,900	7,340	5,100
有機性浮遊物質	77	78	78	78	76	79	80	79	79	80	80	81	81	82	81	83	82	82	83	82	83	82
SV	74	89	88	90	94	95	90	89	94	93	95	96	95	97	96	94	92	84	47	64	60	47
SVI	140	140	160	150	140	150	160	160	150	180	140	140	140	120	120	120	110	130	85	93	82	92

標準槽返送汚泥（3）

項　目	2/28	3/6	3/13	3/21	3/27	回数	最高	最低	平均
水温	17.8	15.2	14.8	17.9	16.8	49	28.5	14.8	22.3
pH	6.9	6.7	6.6	6.8	6.8	49	7.1	6.6	6.9
浮遊物質(SS)	5,140	6,420	5,860	6,920	7,120	49	8,720	3,640	5,990
有機性浮遊物質	82	83	83	82	81	49	83	71	80
SV	58	83	71	84	84	49	97	47	83
SVI	110	130	120	120	120	49	180	82	140

深槽反応ﾀﾝｸ混合液（1）

項　目	4/5	4/12	4/19	4/26	5/10	5/17	5/24	5/31	6/7	6/14	6/21	6/28	7/5	7/13	7/19	7/26	8/2	8/16	8/23	8/30	9/6	9/14
水温	20.6	20.6	20.8	18.7	21.0	22.3	22.5	21.8	22.7	23.9	24.7	25.0	24.4	24.7	25.9	26.6	27.3	27.8	28.3	28.4	28.2	28.2
pH	6.8	6.9	6.8	6.7	6.9	6.9	6.9	6.7	6.8	7.0	6.9	7.0	7.1	7.2	7.0	7.0	7.0	7.0	6.9	7.0	6.8	7.0
浮遊物質(SS)	2,300	1,620	1,970	1,880	1,650	1,890	2,090	1,930	1,800	1,900	1,850	1,820	1,530	1,320	1,800	1,830	2,030	2,080	2,040	2,330	2,170	2,000
有機性浮遊物質	82	81	81	81	79	80	80	80	81	80	81	80	75	73	74	74	76	76	77	76	78	77
溶存酸素(DO)	1.0	2.9	2.4	1.1	2.1	1.1	1.4	1.0	2.9	1.3	1.3	1.7	2.2	1.5	1.3	2.1	1.3	1.8	1.4	1.3	1.9	0.7
SV	41	21	26	27	20	22	23	20	18	17	17	19	14	11	15	15	14	15	16	18	20	17
SVI	180	130	130	140	110	120	110	100	100	89	92	100	92	83	83	82	69	72	78	77	92	85

深槽反応ﾀﾝｸ混合液（2）

項　目	9/20	9/27	10/5	10/11	10/18	10/25	11/1	11/8	11/15	11/21	11/29	12/6	12/13	12/20	12/26	1/10	1/17	1/25	1/31	2/8	2/14	2/21
水温	28.1	27.7	27.0	26.5	26.0	25.3	24.7	24.6	23.0	22.1	21.7	21.2	20.6	20.1	17.9	19.0	18.6	17.5	18.1	17.0	18.0	16.5
pH	7.0	7.0	6.9	7.0	7.0	6.9	7.0	7.0	6.9	7.0	7.0	6.9	6.9	7.0	6.9	6.9	6.9	6.9	6.9	7.0	6.9	6.8
浮遊物質(SS)	2,110	2,230	2,270	2,060	2,070	2,290	2,470	2,320	2,190	2,370	2,280	2,310	1,950	2,030	2,300	2,250	2,390	2,270	2,350	2,040	2,280	1,890
有機性浮遊物質	77	78	78	78	76	77	77	78	79	79	80	81	80	83	82	83	82	82	82	83	83	82
溶存酸素(DO)	2.0	1.4	1.9	1.4	1.9	2.0	1.0	1.9	2.3	1.3	1.9	1.9	2.4	2.9	1.7	1.4	2.0	3.1	1.7	2.0	1.1	0.9
SV	18	22	21	20	17	20	36	46	42	49	40	48	29	31	42	33	41	34	32	25	27	20
SVI	85	99	93	97	82	87	150	200	190	210	180	210	150	150	180	150	170	150	140	120	120	110

深槽反応ﾀﾝｸ混合液（3）

項　目	2/28	3/6	3/13	3/21	3/27	回数	最高	最低	平均
水温	18.2	15.6	14.8	18.2	17.2	49	28.4	14.8	22.4
pH	6.9	6.8	6.7	6.8	6.9	49	7.2	6.7	6.9
浮遊物質(SS)	2,280	1,960	1,870	2,230	1,760	49	2,470	1,320	2,050
有機性浮遊物質	82	84	83	83	81	49	84	73	79
溶存酸素(DO)	1.3	1.0	1.0	2.3	2.5	49	3.1	0.7	1.7
SV	29	23	21	27	20	49	49	11	25
SVI	130	120	110	120	110	49	210	69	120

深槽返送汚泥（1）

項　目	4/5	4/12	4/19	4/26	5/10	5/17	5/24	5/31	6/7	6/14	6/21	6/28	7/5	7/13	7/19	7/26	8/2	8/16	8/23	8/30	9/6	9/14
水温	20.6	20.6	20.7	18.7	20.9	22.3	22.5	22.0	22.6	24.0	24.9	25.0	24.4	24.7	25.9	26.5	27.4	27.8	28.3	28.5	28.1	28.3
pH	6.8	6.7	6.7	6.5	6.7	6.8	6.7	6.6	6.7	6.8	6.8	6.8	7.0	7.0	6.9	6.8	6.9	7.0	6.8	6.9	6.7	6.8
浮遊物質(SS)	5,300	7,180	5,600	6,360	5,240	5,520	5,660	6,860	5,100	5,680	7,440	6,540	4,840	4,660	5,060	4,860	5,300	4,100	5,040	6,860	6,540	8,440
有機性浮遊物質	82	81	81	81	80	81	80	80	80	80	81	81	75	73	74	74	76	76	77	76	78	77
SV	91	96	93	95	91	90	89	93	84	83	92	90	77	70	65	62	62	35	60	84	90	94
SVI	170	130	170	150	140	160	160	140	160	150	120	140	160	150	130	130	120	85	120	120	140	110

深槽返送汚泥（2）

項　目	9/20	9/27	10/5	10/11	10/18	10/25	11/1	11/8	11/15	11/21	11/29	12/6	12/13	12/20	12/26	1/10	1/17	1/25	1/31	2/8	2/14	2/21
水温	28.1	27.7	26.9	26.3	25.9	25.3	24.4	24.3	22.7	21.9	21.5	20.9	20.4	20.1	18.1	19.0	18.5	17.5	18.1	16.8	18.0	16.9
pH	6.8	6.9	6.8	6.9	6.8	7.0	6.9	7.0	6.9	7.1	7.0	7.1	6.9	6.9	6.9	6.8	6.8	6.8	6.8	6.8	6.8	6.7
浮遊物質(SS)	6,120	6,300	6,360	6,320	7,260	6,460	5,960	5,820	5,740	5,440	5,880	5,300	5,560	5,840	6,320	6,500	7,080	7,160	7,180	6,220	5,780	5,380
有機性浮遊物質	77	77	78	78	77	77	77	78	79	79	80	81	80	82	82	83	82	82	82	83	83	83
SV	88	87	88	88	89	86	91	95	95	92	93	91	96	95	96	97	96	96	97	93	90	90
SVI	140	140	140	140	120	130	150	160	170	170	160	170	170	160	150	150	140	130	140	150	160	170

深槽返送汚泥（3）

項　目	2/28	3/6	3/13	3/21	3/27	回数	最高	最低	平均
水温	18.0	15.3	14.7	18.1	17.0	49	28.5	14.7	22.4
pH	6.9	6.7	6.5	6.8	6.8	49	7.1	6.5	6.8
浮遊物質(SS)	5,580	6,620	6,460	5,280	5,820	49	8,440	4,100	6,000
有機性浮遊物質	83	83	83	83	81	49	83	73	80
SV	89	93	94	91	91	49	97	35	87
SVI	160	140	150	170	160	49	170	85	150

標準槽処理水（1）

項　目	4/5	4/19	5/10	5/24	6/7	6/21	7/5	7/19	8/2	8/23	9/6	9/20	10/5	10/18	11/1	11/15	12/6	12/20	1/10	1/25	2/8	2/21
水温	20.5	20.8	21.0	22.6	22.6	24.7	24.5	26.1	27.6	28.3	28.1	28.1	26.7	25.7	24.3	22.5	20.6	19.5	18.3	16.2	16.5	17.2
電気伝導率	2,200	2,230	1,600	2,690	1,920	3,070	2,410	3,320	4,540	4,450	4,020	5,150	5,570	5,870	4,640	3,590	2,440	2,010	1,910	2,050	1,850	1,680
pH	6.9	7.0	7.0	6.9	7.0	7.0	7.1	7.1	7.0	6.9	6.8	7.0	7.0	6.9	7.0	7.0	7.0	6.9	6.8	6.9	7.0	6.7
浮遊物質(SS)	1	1	1	2	<1	<1	1	1	<1	<1	1	<1	<1	1	<1	2	3	1	2	4	5	2
溶存酸素(DO)	0.6	0.6	0.6	0.6	0.7	0.6	1.3	0.5	0.6	0.5	0.4	0.5	0.5	0.8	0.3	1.1	0.8	1.2	1.0	1.3	1.1	0.9
BOD	1.6	1.4	1.7	1.2	1.9	<1.0	<1.0	1.2	1.5	<1.0	1.5	<1.0	1.7	1.1	<1.0	<1.0	1.5	1.2	1.7	2.4	1.6	1.6
C－BOD	1.5	1.3	1.5	1.2	1.4	<1.0	<1.0	<1.0	<1.0	<1.0	1.4	<1.0	1.2	<1.0	<1.0	<1.0	1.1	<1.0	1.6	2.0	1.5	1.2
COD	9.6	8.4	6.2	8.2	6.2	7.1	5.2	6.3	7.0	7.4	6.8	7.4	7.5	8.6	7.4	8.0	9.0	8.2	7.6	9.9	10	7.4
全窒素	12	9.9	8.6	11	7.7	8.8	5.4	7.2	8.5	9.5	8.5	9.4	9.7	9.0	11	11	11	10	13	12	10	7.8
アンモニア性窒素	0.1	<0.1	<0.1	<0.1	<0.1	<0.1	<0.1	<0.1	<0.1	<0.1	<0.1	<0.1	<0.1	<0.1	<0.1	<0.1	<0.1	<0.1	<0.1	<0.1	<0.1	0.1
亜硝酸性窒素	<0.1	<0.1	<0.1	<0.1	<0.1	<0.1	<0.1	<0.1	<0.1	<0.1	<0.1	<0.1	<0.1	<0.1	<0.1	<0.1	<0.1	<0.1	<0.1	<0.1	<0.1	0.1
硝酸性窒素	10	8.8	7.8	10	7.1	7.7	4.9	6.3	7.5	8.4	7.4	8.4	9.0	7.8	9.7	9.7	9.9	9.5	12	11	9.0	6.6
全りん	0.11	0.12	0.30	0.12	0.08	0.06	0.77	0.07	0.05	0.09	0.28	0.41	0.12	0.17	0.08	0.09	0.12	0.09	0.12	1.5	1.2	0.39

標準槽処理水（2）

項目	3/6	3/21	回数	最高	最低	平均
水温	14.9	17.5	24	28.3	14.9	22.3
電気伝導率	1,020	1,890	24	5,870	1,020	3,010
pH	6.9	6.8	24	7.1	6.7	6.9
浮遊物質(SS)	2	2	24	5	<1	1
溶存酸素(DO)	1.1	1.1	24	1.3	0.3	0.8
BOD	1.3	1.3	24	2.4	<1.0	1.1
C－BOD	1.2	1.1	24	2.0	<1.0	<1.0
COD	7.0	9.2	24	10	5.2	7.7
全窒素	5.7	11	24	13	5.4	9.5
アンモニア性窒素	<0.1	<0.1	24	0.1	<0.1	<0.1
亜硝酸性窒素	<0.1	<0.1	24	0.1	<0.1	<0.1
硝酸性窒素	4.8	10	24	12	4.8	8.5
全りん	0.14	0.12	24	1.5	0.05	0.28

深槽処理水（1）

項目	4/5	4/19	5/10	5/24	6/7	6/21	7/5	7/19	8/2	8/23	9/6	9/20	10/5	10/18	11/1	11/15	12/6	12/20	1/10	1/25	2/8	2/21
水温	20.4	20.7	20.9	22.6	22.6	24.8	24.5	25.9	27.5	28.3	28.2	28.0	26.7	25.8	24.4	22.5	20.9	19.7	18.7	17.0	16.5	17.0
電気伝導率	2,190	2,220	1,700	2,830	2,000	3,330	2,390	3,490	4,810	4,680	4,170	5,330	5,840	3,430	4,660	3,320	2,470	2,040	1,930	2,050	1,880	1,640
pH	7.1	7.1	7.1	7.0	7.0	7.2	7.2	7.1	7.0	7.0	6.9	7.0	7.0	7.1	7.1	7.1	7.0	7.0	6.8	7.0	7.1	6.8
浮遊物質(SS)	2	<1	1	2	2	4	1	2	2	2	1	1	1	5	1	<1	1	1	3	2	3	1
溶存酸素(DO)	0.1	0.2	0.1	0.3	0.1	0.3	0.2	0.3	0.2	0.3	0.2	0.6	0.3	0.2	0.3	0.3	0.2	0.8	0.4	0.9	0.2	0.8
BOD	1.8	1.3	1.4	1.4	1.8	1.8	<1.0	1.3	<1.0	<1.0	1.2	1.0	1.0	2.1	1.2	<1.0	<1.0	1.3	1.9	1.7	1.4	1.9
C－BOD	1.5	1.2	1.0	1.2	1.7	<1.0	<1.0	1.2	<1.0	<1.0	<1.0	<1.0	<1.0	1.4	<1.0	<1.0	<1.0	<1.0	1.5	1.2	1.4	1.1
COD	9.6	8.1	6.7	8.1	6.9	8.2	5.0	6.6	7.4	8.1	6.0	7.3	7.5	11	7.7	7.1	8.7	7.5	7.7	8.8	8.8	6.1
全窒素	9.0	7.5	7.3	9.1	6.0	7.1	4.6	6.0	7.5	8.7	5.7	7.5	8.1	9.2	8.1	7.9	7.7	7.8	10	9.4	7.4	5.7
アンモニア性窒素	0.1	<0.1	<0.1	0.1	0.2	0.4	<0.1	<0.1	<0.1	0.1	0.2	<0.1	<0.1	<0.1	<0.1	<0.1	<0.1	<0.1	<0.1	<0.1	<0.1	0.2
亜硝酸性窒素	<0.1	<0.1	<0.1	<0.1	<0.1	0.1	<0.1	<0.1	<0.1	<0.1	<0.1	<0.1	<0.1	<0.1	<0.1	<0.1	<0.1	<0.1	<0.1	<0.1	<0.1	0.1
硝酸性窒素	7.2	6.2	6.3	7.9	5.0	5.3	4.0	4.9	6.2	7.0	5.2	6.3	6.7	7.3	6.6	7.0	6.8	7.2	9.5	8.9	6.1	4.3
全りん	0.18	0.26	0.68	0.17	0.34	0.17	0.37	0.14	0.22	0.82	0.29	0.43	0.21	1.0	0.80	0.12	0.11	0.13	0.15	0.52	1.1	0.27

深槽処理水（2）

項目	3/6	3/21	回数	最高	最低	平均
水温	15.0	17.7	24	28.3	15.0	22.3
電気伝導率	1,010	1,920	24	5,840	1,010	2,970
pH	7.0	6.9	24	7.2	6.8	7.0
浮遊物質(SS)	1	2	24	5	<1	2
溶存酸素(DO)	0.6	0.8	24	0.9	0.1	0.4
BOD	1.2	1.6	24	2.1	<1.0	1.2
C－BOD	<1.0	1.2	24	1.7	<1.0	<1.0
COD	5.5	9.1	24	11	5.0	7.6
全窒素	3.7	8.2	24	10	3.7	7.5
アンモニア性窒素	<0.1	<0.1	24	0.4	<0.1	0.1
亜硝酸性窒素	<0.1	<0.1	24	0.1	<0.1	<0.1
硝酸性窒素	2.9	6.9	24	9.5	2.9	6.3
全りん	0.16	0.14	24	1.1	0.11	0.37

放流水（1）

項目	4/5	4/12	4/19	5/10	5/17	5/24	6/7	6/14	6/28	7/19	7/26	8/2	8/16	8/23	8/30	9/20	9/27	10/5	10/11	10/18	10/25	11/1
水温	20.4	20.4	20.7	21.0	22.3	22.5	22.6	24.4	25.1	25.9	26.6	27.4	27.6	28.2	28.5	27.9	27.6	26.6	26.1	25.6	25.0	24.1
濁度	0.6	1.2	0.8	0.8	0.8	0.9	1.0	1.0	0.7	0.9	0.4	0.5	1.0	0.8	0.7	0.5	0.7	0.7	0.9	0.7	1.1	0.5
pH	7.1	7.1	7.0	7.1	6.9	7.0	6.9	7.1	7.2	7.1	7.0	7.0	7.0	7.0	7.0	7.0	7.0	7.0	7.0	7.1	7.0	7.2
浮遊物質(SS)	2	2	1	1	2	2	1	2	1	1	<1	2	1	2	1	2	2	1	1	2	2	1
BOD	1.6	1.4	1.6	1.1	1.2	1.1	1.8	1.6	1.6	<1.0	<1.0	1.2	1.3	<1.0	<1.0	<1.0	<1.0	<1.0	1.3	1.2	1.1	1.1
COD	9.3	8.5	7.9	6.7	8.4	7.7	6.8	7.4	5.8	6.3	5.3	7.3	7.3	7.9	7.3	6.6	8.0	6.4	7.5	7.9	8.3	7.2
全窒素	10	9.9	8.8	8.0	9.2	10	7.0	8.9	7.5	6.7	4.5	7.7	9.5	9.0	10	8.4	9.3	9.1	9.4	9.2	10	9.2
アンモニア性窒素	0.2	0.2	<0.1	<0.1	0.2	0.1	<0.1	0.1	<0.1	<0.1	<0.1	<0.1	<0.1	<0.1	<0.1	<0.1	<0.1	<0.1	<0.1	<0.1	0.2	<0.1
亜硝酸性窒素	<0.1	<0.1	<0.1	<0.1	<0.1	<0.1	<0.1	<0.1	<0.1	<0.1	<0.1	<0.1	<0.1	<0.1	<0.1	<0.1	<0.1	<0.1	<0.1	<0.1	<0.1	<0.1
硝酸性窒素	8.8	8.6	7.5	7.0	8.0	8.9	6.1	7.8	6.6	5.6	4.1	6.8	8.2	7.6	8.7	7.3	8.1	7.9	8.3	7.9	8.7	8.6
窒素化合物	8.9	8.7	7.5	7.0	8.1	8.9	6.1	7.8	6.6	5.6	4.1	6.8	8.2	7.6	8.7	7.3	8.1	7.9	8.3	7.9	8.8	8.6
全りん	0.16	0.23	0.23	0.58	0.15	0.15	0.19	0.13	0.11	0.11	0.10	0.14	0.29	0.49	0.24	0.47	0.15	0.17	0.26	0.36	1.0	0.36
ヘキサン抽出物質	<1		<1	<1		<1	<1		<1	<1	<1	<1		<1		<1	<1	<1		<1		<1
大腸菌群数	29	10	73	14	26	15	2	110	46	65	3	21	2	22	69	110	6	4	4	2	2	8

放流水（2）

項目	11/8	11/15	11/29	12/6	12/13	12/20	12/26	1/17	1/25	1/31	2/8	2/14	2/28	3/13	3/21	回数	最高	最低	平均
水温	24.1	22.4	21.1	20.8	20.0	19.7	17.8	18.2	16.4	17.7	16.5	17.7	17.5	15.4	17.7	37	28.5	15.4	22.4
濁度	0.5	0.8	0.9	0.5	0.7	1.2	0.7	1.3	1.9	1.9	1.1	1.1	1.0	1.3	1.0	37	1.9	0.4	0.9
pH	7.0	7.1	7.0	7.0	7.0	7.0	7.0	7.0	7.0	7.0	7.1	7.0	7.1	6.9	7.0	37	7.2	6.9	7.0
浮遊物質(SS)	<1	1	2	1	1	1	2	2	4	4	5	6	2	2	2	37	6	<1	2
BOD	<1.0	1.0	1.4	1.2	<1.0	1.8		1.9	1.7	2.4	2.1	3.4	1.0	<1.0	1.2	36	3.4	<1.0	1.1
COD	6.8	7.4	8.0	8.7	6.8	7.5	7.5	9.6	9.3	10	9.5	10	8.3	6.1	9.0	37	10	5.3	7.7
全窒素	9.7	9.8	8.8	8.9	10	8.7	10	10	12	12	9.0	9.9	8.7	4.2	10	37	12	4.2	9.0
アンモニア性窒素	<0.1	<0.1	<0.1	<0.1	<0.1	<0.1	<0.1	<0.1	<0.1	<0.1	<0.1	0.2	0.2	0.3	<0.1	37	0.3	<0.1	<0.1
亜硝酸性窒素	<0.1	<0.1	<0.1	<0.1	<0.1	<0.1	<0.1	<0.1	<0.1	<0.1	<0.1	0.1	0.1	<0.1	<0.1	37	0.1	<0.1	<0.1
硝酸性窒素	8.8	8.7	7.8	8.4	9.2	8.5	9.1	9.3	10	10	7.6	8.1	7.4	3.1	8.8	37	10	3.1	7.9
窒素化合物	8.8	8.7	7.8	8.4	9.2	8.5	9.1	9.3	10	10	7.6	8.3	7.6	3.2	8.8	37	10	3.2	7.9
全りん	0.15	0.12	0.13	0.11	0.11	0.13	0.11	0.24	1.0	0.96	1.2	0.57	0.52	0.14	0.15	37	1.2	0.10	0.32
ヘキサン抽出物質		<1		<1		<1		<1	<1		<1		<1	<1	<1	24	<1	<1	<1
大腸菌群数	1	1	3	6	1	66	2	10	2	1	12	13	1	0	6	37	110	0	21

標準槽運転条件（1）

項　目	4/5	4/12	4/19	4/26	5/10	5/17	5/24	5/31	6/7	6/14	6/21	6/28	7/5	7/13	7/19	7/26	8/2	8/16	8/23	8/30	9/6	9/14
気　温	17.0	16.5	23.5	14.5	20.0	25.0	20.0	20.0	24.5	24.5	23.5	25.5	28.0	31.0	29.0	31.0	33.0	26.0	30.5	31.0	27.5	26.5
処理場流入水量	301	342	323	584	398	315	313	734	536	359	453	420	470	459	334	464	287	253	267	269	370	349
反応タンク流入水量	270	310	320	420	390	310	300	410	380	330	350	390	340	380	310	330	260	240	240	250	310	290
初沈沈殿時間	5.9	5.2	5.5	3.1	4.5	5.7	5.7	2.4	3.3	5.0	4.0	4.3	3.8	3.9	5.4	3.9	6.2	7.1	6.7	6.7	4.8	5.1
返送汚泥率	67	58	57	42	46	58	60	42	47	55	51	47	55	46	59	55	69	76	74	55	43	52
送気倍率	4.4	3.7	3.1	2.2	2.2	3.7	3.6	1.7	2.3	3.2	2.9	2.1	1.1	1.3	2.4	1.5	2.5	2.7	3.0	2.8	2.3	2.5
反応タンク滞留時間	9.3	8.0	8.0	5.9	6.4	8.1	8.4	6.1	6.7	7.7	7.2	6.5	7.4	6.6	8.1	7.6	9.6	10	10	10	8.0	8.7
終沈沈殿時間	6.3	5.5	5.4	4.1	4.4	5.5	5.7	4.2	4.6	5.2	4.9	4.4	5.1	4.5	5.6	5.2	6.6	7.2	7.1	6.9	5.5	6.0
終沈水面積負荷	13	15	15	20	18	15	14	19	18	15	16	18	16	18	15	15	12	11	11	12	15	14
余剰汚泥引抜率	1.3	1.5	1.4	0.9	1.1	1.2	1.3	0.9	1.0	1.2	1.1	0.9	0.8	0.4	1.0	0.8	1.2	1.2	1.3	1.1	0.7	0.8
塩素注入率	0.9	0.8	0.9	1.5	0.7	0.9	0.9	1.9	1.2	0.8	0.9	0.8	2.6	1.4	1.0	1.8	1.2	1.4	1.3	1.3	1.2	1.2
SRT	14		7.8		7.2		11		8.9		6.8		11		12		11		13		15	
BOD-SS負荷	0.07		0.11		0.09		0.10		0.11		0.05		0.06		0.09		0.10		0.09		0.12	
COD負荷量	295.6	309.5	280.7	394.4	265.5	275.8	298.0	319.5	310.3	314.0	335.6	271.3	185.1	250.2	228.7	215.9	236.5	212.3	225.8	253.9	288.4	277.0
全窒素負荷量	286.1	348.0	287.5	402.4	296.6	308.6	328.4	252.9	310.3	317.4	331.3	279.9	144.5	206.5	228.9	164.9	219.7	223.7	237.6	251.5	292.8	244.7
全りん負荷量	3.99	6.09	11.98	6.27	36.33	5.64	5.94	8.41	9.69	3.72	4.24	4.35	16.83	18.53	4.06	3.21	3.42	8.08	7.82	6.35	20.72	6.41

標準槽運転条件（2）

項　目	9/20	9/27	10/5	10/11	10/18	10/25	11/1	11/8	11/15	11/21	11/29	12/6	12/13	12/20	12/26	1/10	1/17	1/25	1/31	2/8	2/14	2/21
気　温	27.5	27.0	23.0	21.5	20.5	20.0	19.0	15.5	14.5	12.0	11.5	13.0	13.0	9.0	8.0	8.0	8.0	3.0	9.0	7.0	11.0	12.0
処理場流入水量	284	255	256	229	306	234	222	229	258	223	232	233	335	318	320	317	310	323	326	411	320	457
反応タンク流入水量	260	230	240	210	280	270	260	220	260	230	240	240	330	310	300	290	290	290	290	380	280	340
初沈沈殿時間	6.3	7.0	7.0	7.8	5.8	5.1	5.4	5.2	4.6	5.4	5.2	5.1	3.6	3.8	5.6	5.6	5.8	5.6	5.5	4.4	5.6	3.9
返送汚泥率	57	65	63	69	52	57	58	68	57	65	63	62	56	58	61	53	63	62	61	48	63	54
送気倍率	2.9	3.5	3.7	4.1	3.1	3.4	3.5	3.8	3.4	3.9	3.5	3.7	2.5	3.3	3.1	4.0	3.8	3.6	4.4	3.2	4.3	2.4
反応タンク滞留時間	9.7	11	11	12	8.9	9.3	9.7	11	9.5	11	10	10	7.6	8.2	8.5	8.6	8.8	8.6	8.6	6.7	8.9	7.5
終沈沈殿時間	6.6	7.3	7.3	8.2	6.1	6.4	6.6	7.8	6.5	7.4	7.2	7.1	5.2	5.6	5.8	5.9	6.0	5.9	5.9	4.6	6.1	5.1
終沈水面積負荷	12	11	11	9.8	13	13	12	10	12	11	11	11	15	15	14	14	14	14	14	18	13	16
余剰汚泥引抜率	0.9	0.8	1.0	1.2	0.9	1.2	1.1	1.5	0.8	1.2	1.2	1.2	0.9	1.0	1.0	1.0	1.0	1.2	0.8	0.9	1.0	0.9
塩素注入率	1.2	1.6	1.6	1.4	1.1	1.5	1.2	1.2	1.1	1.2	1.2	1.2	0.8	0.9	1.1	1.1	1.1	1.1	1.1	0.8	1.1	1.2
SRT	17		18		12		14		17			12		11		11		9.6		8.3		16
BOD-SS負荷	0.09		0.08		0.10		0.11		0.07			0.09		0.12		0.08		0.07		0.13		0.04
COD負荷量	224.7	215.1	231.0	213.1	253.8	232.9	220.6	220.1	231.8	201.7	212.1	234.9	247.1	302.9	277.4	261.4	299.7	265.2	336.2	332.6	307.3	286.1
全窒素負荷量	267.6	236.3	232.6	205.9	210.4	233.2	214.2	206.8	229.3	218.7	208.2	212.8	247.1	295.6	294.5	385.0	338.8	371.7	374.6	372.5	342.4	287.4
全りん負荷量	14.30	3.40	5.24	3.62	9.38	19.19	4.59	2.76	2.67	3.30	2.69	2.53	3.43	3.80	3.33	5.44	8.21	30.27	37.27	26.15	18.47	10.24

標準槽運転条件（3）

項　目	2/28	3/6	3/13	3/21	3/27	回数	最高	最低	平均
気　温	7.0	10.0	11.5	8.0	11.0	49	33.0	3.0	18.5
処理場流入水量	331	661	651	306	575	49	734	222	358
反応タンク流入水量	290	370	390	270	370	49	420	210	300
初沈沈殿時間	5.4	2.7	2.8	5.9	3.1	49	7.8	2.4	5.0
返送汚泥率	61	46	45	66	48	49	76	42	57
送気倍率	3.5	1.6	2.1	4.2	1.4	49	4.4	1.1	3.0
反応タンク滞留時間	8.6	6.7	6.4	9.2	6.8	49	12	5.9	8.5
終沈沈殿時間	5.9	4.6	4.4	6.3	4.6	49	8.2	4.1	5.8
終沈水面積負荷	14	17	18	13	17	49	20	9.8	14
余剰汚泥引抜率	1.2	0.9	0.8	0.9	0.9	49	1.5	0.4	1.0
塩素注入率	1.0	2.2	1.5	1.1	2.2	49	2.6	0.7	1.2
SRT		9.7		14		24	18	6.8	12
BOD-SS負荷		0.06		0.06		24	0.13	0.04	0.09
COD負荷量	294.0	286.5	314.0	269.0	227.2	49	394.4	185.1	266.2
全窒素負荷量	268.7	252.3	310.5	285.4	186.4	49	402.4	144.5	270.5
全りん負荷量	10.68	15.46	10.65	4.71	18.03	49	37.27	2.53	9.83

深槽運転条件（1）

項　目	4/5	4/12	4/19	4/26	5/10	5/17	5/24	5/31	6/7	6/14	6/21	6/28	7/5	7/13	7/19	7/26	8/2	8/16	8/23	8/30	9/6	9/14
反応タンク流入水量	360	400	360	470	440	350	350	480	480	420	450	490	420	480	390	420	340	290	310	310	400	370
返送汚泥率	51	45	51	38	41	52	51	37	38	43	40	37	43	38	47	43	53	63	58	42	33	37
送気倍率	3.4	3.0	2.8	2.2	2.2	3.6	3.4	1.5	1.9	3.0	2.8	2.1	1.2	1.4	2.3	1.5	2.5	3.4	3.2	2.8	2.2	2.3
反応タンク滞留時間	8.4	7.5	8.4	6.4	6.9	8.7	8.5	6.3	6.3	7.2	6.6	6.1	7.1	6.3	7.7	7.2	8.9	10	9.5	9.6	7.5	8.1
終沈沈殿時間	5.3	4.7	5.3	4.0	4.3	5.4	5.3	3.9	3.9	4.5	4.2	3.8	4.5	4.0	4.8	4.5	5.6	6.6	6.0	6.0	4.7	5.1
終沈水面積負荷	14	16	14	19	17	14	14	19	19	17	18	19	17	19	15	17	13	11	12	12	16	15
余剰汚泥引抜率	2.0	1.7	1.6	1.3	1.3	1.7	1.7	1.2	1.2	1.4	1.3	1.4	1.6	1.0	1.3	1.5	1.7	1.4	1.4	1.2	0.8	1.1
SRT	7.4		7.5		6.4		7.7		7.2		5.0		6.0		8.3		8.3		11		12	
BOD-SS負荷	0.08		0.10		0.08		0.08		0.11		0.05		0.06		0.08		0.10		0.10		0.09	

深槽運転条件（2）

項　目	9/20	9/27	10/5	10/11	10/18	10/25	11/1	11/8	11/15	11/21	11/29	12/6	12/13	12/20	12/26	1/10	1/17	1/25	1/31	2/8	2/14	2/21
反応タンク流入水量	330	300	300	270	360	220	200	260	270	230	240	250	370	350	370	370	360	380	390	480	380	440
返送汚泥率	41	46	45	48	38	67	73	59	55	63	61	61	49	51	48	42	50	47	46	38	47	41
送気倍率	2.3	2.7	2.5	3.0	3.0	4.2	3.2	3.0	2.7	3.0	2.9	3.1	2.2	2.9	2.7	3.5	3.2	3.1	3.5	2.3	2.9	1.8
反応タンク滞留時間	9.0	10	10	11	8.4	14	15	12	11	13	12	12	8.1	8.5	8.1	8.1	8.3	7.9	7.8	6.2	7.8	6.8
終沈沈殿時間	5.7	6.3	6.3	7.0	5.3	8.6	9.2	7.4	6.9	8.1	7.7	7.7	5.1	5.3	5.1	5.1	5.2	4.9	4.9	3.9	4.9	4.2
終沈水面積負荷	13	12	12	11	14	8.7	7.9	10	11	9.1	9.5	9.9	15	14	15	15	14	15	15	19	15	17
余剰汚泥引抜率	1.2	1.1	1.3	1.4	1.0	1.2	2.2	1.3	1.6	2.0	2.1	2.0	1.3	1.4	1.3	1.3	1.4	1.2	1.4	1.1	1.7	1.3
SRT	11		11		9.2		11		11			11		9.0		8.6		8.4		7.2		7.5
BOD-SS負荷	0.09		0.08		0.11		0.06		0.07			0.08		0.13		0.10		0.08		0.14		0.06

深槽運転条件（3）

項　目	2/28	3/6	3/13	3/21	3/27	回数	最高	最低	平均
反応タンク流入水量	400	480	530	360	490	49	530	200	371
返送汚泥率	45	37	34	50	37	49	73	33	47
送気倍率	2.5	1.2	1.3	3.0	1.0	49	4.2	1.0	2.6
反応タンク滞留時間	7.6	6.2	5.7	8.2	6.1	49	15	5.7	8.5
終沈沈殿時間	4.7	3.9	3.6	5.2	3.9	49	9.2	3.6	5.4
終沈水面積負荷	16	19	21	14	19	49	21	7.9	15
余剰汚泥引抜率	1.3	1.1	1.1	1.7	1.2	49	2.2	0.8	1.4
SRT		6.6		8.1		24	12	5.0	8.6
BOD-SS負荷		0.07		0.08		24	0.14	0.05	0.09

全項目・重金属試験（ＰＲＴＲ対象物質含む）

採取場所	処理場流入水			放　流　水		
項目	5/24	11/15	平均	5/24	11/15	平均
カドミウム及びその化合物	<0.003	<0.003	<0.003	<0.003	<0.003	<0.003
シアン化合物	<0.1	<0.1	<0.1	<0.1	<0.1	<0.1
有機燐化合物	<0.1	<0.1	<0.1	<0.1	<0.1	<0.1
鉛及びその化合物	<0.005	<0.005	<0.005	<0.005	<0.005	<0.005
六価クロム化合物	<0.05	<0.05	<0.05	<0.05	<0.05	<0.05
砒素及びその化合物	<0.005	<0.005	<0.005	<0.005	<0.005	<0.005
全水銀	<0.0005	<0.0005	<0.0005	<0.0005	<0.0005	<0.0005
アルキル水銀化合物	<0.0005	<0.0005	<0.0005	<0.0005	<0.0005	<0.0005
PCB	<0.0005	<0.0005	<0.0005	<0.0005	<0.0005	<0.0005
トリクロロエチレン	<0.01	<0.01	<0.01	<0.01	<0.01	<0.01
テトラクロロエチレン	<0.01	<0.01	<0.01	<0.01	<0.01	<0.01
ジクロロメタン	<0.02	<0.02	<0.02	<0.02	<0.02	<0.02
四塩化炭素	<0.002	<0.002	<0.002	<0.002	<0.002	<0.002
1,2-ジクロロエタン	<0.004	<0.004	<0.004	<0.004	<0.004	<0.004
1,1-ジクロロエチレン	<0.1	<0.1	<0.1	<0.1	<0.1	<0.1
ｼｽ-1,2-ｼﾞｸﾛﾛｴﾁﾚﾝ	<0.04	<0.04	<0.04	<0.04	<0.04	<0.04
1,1,1-ﾄﾘｸﾛﾛｴﾀﾝ	<0.3	<0.3	<0.3	<0.3	<0.3	<0.3
1,1,2-ﾄﾘｸﾛﾛｴﾀﾝ	<0.006	<0.006	<0.006	<0.006	<0.006	<0.006
1,3-ｼﾞｸﾛﾛﾌﾟﾛﾍﾟﾝ	<0.002	<0.002	<0.002	<0.002	<0.002	<0.002
チウラム	<0.006	<0.006	<0.006	<0.006	<0.006	<0.006
シマジン	<0.003	<0.003	<0.003	<0.003	<0.003	<0.003
チオベンカルブ	<0.02	<0.02	<0.02	<0.02	<0.02	<0.02
ベンゼン	<0.01	<0.01	<0.01	<0.01	<0.01	<0.01
セレン及びその化合物	<0.005	<0.005	<0.005	<0.005	<0.005	<0.005
ほう素及びその化合物	0.2	0.2	0.2	0.3	0.3	0.3
ふっ素及びその化合物	<0.8	<0.8	<0.8	<0.8	<0.8	<0.8
1,4-ジオキサン	<0.05	<0.05	<0.05	<0.05	<0.05	<0.05
フェノール類含有量	<0.5	<0.5	<0.5	<0.5	<0.5	<0.5
銅含有量	0.03	0.07	0.05	<0.02	<0.02	<0.02
亜鉛含有量	0.09	0.06	0.08	<0.05	<0.05	<0.05
全鉄含有量	0.38	1.2	0.79	0.08	0.07	0.08
全ﾏﾝｶﾞﾝ含有量	0.06	0.08	0.07	0.07	0.08	0.08
クロム含有量	<0.05	<0.05	<0.05	<0.05	<0.05	<0.05
トルエン	<0.01	<0.01	<0.01	<0.01	<0.01	<0.01
アンチモン	<0.005	<0.005	<0.005	<0.005	<0.005	<0.005
銀	<0.005	<0.005	<0.005	<0.005	<0.005	<0.005
ニッケル	0.053	0.029	0.041	0.020	0.026	0.023
モリブデン	0.005	<0.005	<0.005	0.006	<0.005	<0.005

(2) 生物試験

反応タンク混合液（標準槽）（１）

群	生物名等		4/12	4/26	5/17	5/31	6/14	6/28	7/13	7/26	8/16	8/30	9/14	9/27
Ⅰ	高負荷	*Bodo,Monas*等												
		その他												
Ⅱ	やや高負荷	*Uronema*等												
		その他												
		合計	0	0	0	0	0	0	0	0	0	0	0	0
Ⅲ	中間状態（ⅡとⅣ又は、ⅣとⅤの中間）	*Trachelophyllum*	200	220	20	60	200	200	40	20	400	80		800
		Litonotus		20	80			60			100			460
		その他	160	300	360	80	840	100	240	100		20	300	40
		合計	360	540	460	140	1,040	360	280	120	500	100	300	1,300
Ⅳ	良好な状態	*Vorticella*	580	1,480	4,700	3,700	2,240	2,400	2,260	580	940	1,180	300	940
		*Epistylis*等	2,000	460	1,160	180	1,180	220	280	260	700	60		380
		*Carchesium*等												
		Aspidisca	600	700	400		240	700	260	180		220		2,400
		*Tokophrya*等	60	20									60	20
		その他	140	240	540	20	100		40		80	20		340
		合計	3,380	2,900	6,800	3,900	3,760	3,320	2,840	1,020	1,720	1,480	360	4,080
Ⅴ	低負荷（SRT長い）	*Peranema*	20	20					20					
		Entosiphon	80		200								340	440
		Arcella	40	80	580	200	220	260	1,260	1,920	380	320	140	480
		Pyxidicula												
		*Euglypha*等		60	100			80	80	160	20	40		20
		*Amoeba*等	100	80	1,680	320	700	1,500	320	100	20	900	40	320
		*Coleps*等	1,800	420	800	560	480	280	440	540	980	820	180	400
		*Rotaria*等	40	40	20		20		140	60	60	60		
		*Lepadella*等	100	120	460	520	120	40		100	100	640	40	20
		*Chaetonotus*等			40	20		40	40	60				
		Pleuromonas												
		その他												
		合計	2,180	820	3,880	1,620	1,540	2,200	2,300	2,940	1,560	2,780	740	1,680
その他		*Diplogaster*等				20	20							20
		スピロヘータ	–	–	–	–	–	–	–	–	–	–	–	–
		その他												
		合計												
総生物数			5,920	4,260	11,140	5,680	6,360	5,880	5,420	4,080	3,780	4,360	1,400	7,080
糸状微生物	糸状細菌	全体	+	+	+	r	r	r	r	r	r	r	r	+
		Type1851	+	+	+	r	r	r	r	r	r	r	r	+
		Type021N	r	r	rr	rr	rr	rr	rr	rr	r	rr	rr	rr
		Microthrix	–	–	–	–	–	–	–	–	–	–	–	–
		Thiothrix							rr					
		Nostocoida												
		Type0803												
		Beggiatoa												
		Zoogloea							rr	rr				rr
		Type0581												
		Type1701												
		Type0041												
		Sphaerotilus												
		Zoophagus(真菌)												
	放線菌		–	–	–	–	–	–	–	–	–	–	–	–

反応タンク混合液（標準槽）（２）

群	生物名等		10/11	10/25	11/8	11/21	12/6	12/20	1/10	1/25	2/8	2/21	3/6	3/21
Ⅰ	高負荷	*Bodo,Monas*等												
		その他												
Ⅱ	やや高負荷	*Uronema*等						40						
		その他												
		合　計	0	0	0	0	0	40	0	0	0	0	0	0
Ⅲ	中間状態（ⅡとⅣ又は、ⅣとⅤの中間）	*Trachelophyllum*		140	20	40	140	420	60	320	100	240	240	40
		Litonotus	40	100	40	20			20	260	40	460		60
		その他	60	120	120	80	120	220	180	120	80	60	120	80
		合　計	100	360	180	140	260	640	260	700	220	760	360	180
Ⅳ	良好な状態	*Vorticella*	1,280	160	380	280	3,960	680	4,080	5,540	2,000	900	440	440
		*Epistylis*等	140	280	1,800	960			2,280	1,380	560	940	280	2,340
		*Carchesium*等												
		Aspidisca	420			20		4,100	3,900	20	1,080			20
		*Tokophrya*等	100	180				20	120	140	100	180		20
		その他	240	60	320	220	60	20	80	60	60	180	240	460
		合　計	2,180	680	2,500	1,480	4,020	4,820	10,460	7,140	3,800	2,200	960	3,280
Ⅴ	低負荷（SRT長い）	*Peranema*		20	20			60	100	180	20	40		100
		Entosiphon	1,120						40					500
		Arcella	280	220	300	340	660	460	160	380	400	240	200	140
		Pyxidicula							20	100				20
		*Euglypha*等	20	20		20	20		240	400	220	20	40	80
		*Amoeba*等	1,240	1,540	1,300	300	80	80	80		60	320	200	40
		*Coleps*等	700	1,060	2,020	940	1,300	640	100	1,040	2,080	2,720	1,260	940
		*Rotaria*等		20	120	20	60		20	80	40	80	80	80
		*Lepadella*等		360	200	20	160	340	780	2,040	2,240	900	300	860
		*Chaetonotus*等								60	40	40	20	80
		Pleuromonas												
		その他					20							
		合　計	3,360	3,240	3,960	1,640	2,300	1,580	1,540	4,280	5,100	4,360	2,100	2,840
その他		*Diplogaster*等							20				20	
		スピロヘータ	–	–	–	–	–	–	–	–	–	–	–	–
		その他												
		合　計	0	0	0	0	0	0	20	0	0	0	20	0
総生物数			5,640	4,280	6,640	3,260	6,580	7,080	12,280	12,120	9,120	7,320	3,440	6,300
糸状微生物	糸状細菌	全　体	+	+	+	+	+	+	+	r	r	r	+	+
		Type1851	+	+	+	+	+	+	+	r	r	r	r	+
		Type021N	rr	rr	rr	rr	rr	rr	rr	rr	rr	r	+	r
		Microthrix	–	–	–	–	–	–	rr	–	–	–	–	–
		Thiothrix		rr										
		Nostocoida												
		Type0803												
		Beggiatoa												
		Zoogloea					rr			rr		rr		rr
		Type0581												
		Type1701												
		Type0041												
		Sphaerotilus												
		Zoophagus（真菌）												
	放線菌		–	–	–	–	–	rr	–	–	–	–	–	–

反応タンク混合液（深槽）（１）

群	生物名等		4/5	4/19	5/10	5/24	6/7	6/21	7/5	7/19	8/2	8/23	9/6	9/20	10/5
Ⅰ	高負荷	*Bodo,Monas*等						rr							
		その他													
Ⅱ	やや高負荷	*Uronema*等													
		その他													
		合　計	0	0	0	0	0	0	0	0	0	0	0	0	0
Ⅲ	中間状態（ⅡとⅣ又は、ⅣとⅤの中間）	*Trachelophyllum*	180	60	200	240	20	20	200	120	80	40	280	40	100
		Litonotus		340	40	440	120		40	40	80		80	20	
		その他	1,460	380		620	120	80	100	540	480	40			100
		合　計	1,640	780	240	1,300	260	100	340	700	640	80	360	60	200
Ⅳ	良好な状態	*Vorticella*	2,340	60	1,700	400	1,680	100	920	580	740	260	60	180	20
		*Epistylis*等	4,440	20	780	1,340	1,080	1,900	540	840	820	500		200	
		*Carchesium*等													
		Aspidisca	900	60	260	80	80	120	1,200	160	60	20	560	60	80
		*Tokophrya*等	80	40	40	60	20		160		40	40	20		140
		その他	220		300	20	40	180	220	540	120	120	160	120	180
		合　計	7,980	180	3,080	1,900	2,900	2,300	3,040	2,120	1,780	940	800	560	420
Ⅴ	低負荷（SRT長い）	*Peranema*	60		20	80									
		Entosiphon	1,580	40	60	160	240							60	
		Arcella	280	40	280	1,120	520	480	200	460	2,180	540	560	420	400
		Pyxidicula													
		*Euglypha*等	100	80		80	180	120	40	80	60	40	60		20
		*Amoeba*等	280	140	560	700	540	480	260	860	120	80	260	300	200
		*Coleps*等	820	1,060	860	760	240	40	520	980	1,460	400	300	980	1,860
		*Rotaria*等	40	60	140	100	20	60	60	80	160	480		80	120
		*Lepadella*等	260	180	200	260	140	640	400	240	580	280	280	220	220
		*Chaetonotus*等			20	40					20				
		Pleuromonas													
		その他						20							
		合　計	3,420	1,600	2,140	3,300	1,880	1,840	1,480	2,700	4,580	1,820	1,460	2,060	2,820
その他		*Diplogaster*等			20										
		スピロヘータ	–	–	–	–	–	–	–	–	–	–	–	–	–
		その他													
		合　計	0	0	20	0	0	0	0	0	0	0	0	0	0
総生物数			13,040	2,560	5,480	6,500	5,040	4,240	4,860	5,520	7,000	2,840	2,620	2,680	3,440
糸状微生物	糸状細菌	全　体	+	+	+	+	r	r	r	r	r	r	r	r	r
		Type1851	+	+	+	+	r	r	r	r	r	r	r	r	r
		Type021N	rr	rr	rr	rr	rr	rr	rr	rr	rr	rr	rr	r	rr
		Microthrix	–	–	–	–	–	–	–	–	–	–	–	–	–
		Thiothrix					rr		rr				rr	rr	
		Nostocoida	rr		rr										
		Type0803													
		Beggiatoa					rr		rr						
		Zoogloea				rr	rr				rr	rr			
		Type0581													
		Type1701													
		Type0041													
		Sphaerotilus													
		Zoophagus（真菌）													
	放線菌		–	–	–	–	–	–	–	–	–	–	–	–	–

反応タンク混合液（深槽）（２）

群	生物名等		10/18	11/1	11/15	11/29	12/13	12/26	1/17	1/31	2/14	2/28	3/13	3/27
Ⅰ	高負荷	*Bodo,Monas*等												
		その他												
Ⅱ	やや高負荷	*Uronema*等					60							
		その他												
		合　計	0	0	0	0	60	0	0	0	0	0	0	0
Ⅲ	中間状態（ⅡとⅣ又は、ⅣとⅤの中間）	*Trachelophyllum*	480	40	80		380	400	280		40	200	100	40
		Litonotus	20	20	100	40	20				100	540		
		その他	340		220	140		60	80	100	20	80	20	20
		合　計	840	60	400	180	400	460	360	100	160	820	120	60
Ⅳ	良好な状態	*Vorticella*	20	220	1,740	260	560	2,140	3,980	1,860	860	720	260	20
		*Epistylis*等	80	80	700	40	340	140	900	300	60	920	100	
		*Carchesium*等												
		Aspidisca			620	180	20		220	2,960	6,380	20	60	1,000
		*Tokophrya*等	100	20		40	20		60	60	280	100		20
		その他	120	360	480	160	80	780	1,220	800	180	320	200	40
		合　計	320	680	3,540	680	1,020	3,060	6,380	5,980	7,760	2,080	620	1,080
Ⅴ	低負荷（SRT長い）	*Peranema*		40		60	600		20	20			20	
		Entosiphon								60			180	1,500
		Arcella	720	2,920	1,040	220	280	200	240	380	460	380	60	200
		Pyxidicula								260			40	20
		*Euglypha*等			20	20		40	180	540	120	200	40	20
		*Amoeba*等	640	12,500	340	160	20				80	120	120	40
		*Coleps*等	460	840	880	1,180	460	460	840	1,260	480	480	580	700
		*Rotaria*等	80	40	100		20	40	20		20	20	20	60
		*Lepadella*等	420	220	20	60	80	200	320	200	60	100	60	80
		*Chaetonotus*等									20			
		Pleuromonas												
		その他												
		合　計	2,320	16,560	2,400	1,700	1,460	940	1,620	2,720	1,240	1,300	1,120	2,620
その他		*Diplogaster*等			20							80	80	240
		スピロヘータ	–	–	–	–	–	–	–	–	–	–	–	–
		その他												
		合　計	0	0	20	0	0	0	0	0	0	80	80	240
総生物数			3,480	17,300	6,360	2,560	2,940	4,460	8,360	8,800	9,160	4,280	1,940	4,000
糸状微生物	糸状細菌	全　体	r	+	+	+	+	+	+	+	+	+	+	+
		Type1851	r	+	+	+	+	+	+	+	+	+	+	+
		Type021N	rr	rr	rr	rr	rr	rr	rr	rr	rr	rr	rr	rr
		Microthrix	–	–	–	–	–	–	–	–	–	–	–	rr
		Thiothrix												
		Nostocoida												
		Type0803												
		Beggiatoa												
		Zoogloea												
		Type0581												
		Type1701												
		Type0041												
		Sphaerotilus												
		Zoophagus（真菌）												
	放線菌		–	–	–	–	–	rr	–	–	–	–	–	–

(3) 汚泥試験

初沈引抜汚泥（1）

項　目	4/12	4/26	5/17	5/31	6/14	6/28	7/13	7/26	8/16	8/30	9/14	9/27	10/11	10/25
ｐＨ	6.4	6.0	6.3	6.5	5.2	6.5	7.0	6.7	7.4	7.4	6.4	6.3	6.7	6.6
固　形　分	1.7	2.8	1.5	1.5	2.2	1.5	0.4	1.5	0.6	0.8	2.6	1.9	1.5	1.7

初沈引抜汚泥（2）

項　目	11/8	11/29	12/13	12/26	1/17	1/31	2/14	2/28	3/13	3/27	回数	最高	最低	平均
ｐＨ	6.7	6.6	6.6	6.9	6.5	6.5	6.5	6.6	6.6	6.5	24	7.4	5.2	6.6
固　形　分	1.7	1.1	1.8	0.5	1.3	1.2	1.5	0.8	1.5	1.0	24	2.8	0.4	1.4

重力濃縮汚泥（1）

項　目	4/12	4/26	5/17	5/31	6/14	6/28	7/13	7/26	8/16	8/30	9/14	9/27	10/11	10/25
ｐＨ	4.8	4.9	4.7	4.8	4.8	4.9	4.8	4.9	5.1	5.1	4.7	4.9	4.9	5.1
固　形　分	4.8	5.1	5.1	5.5	3.8	3.9	5.8	6.9	2.9	4.5	5.6	5.0	4.5	3.7
有　機　分		85.9		80.2		84.1		63.7		75.6		78.5		72.0

重力濃縮汚泥（2）

項　目	11/8	11/29	12/13	12/26	1/17	1/31	2/14	2/28	3/13	3/27	回数	最高	最低	平均
ｐＨ	4.9	4.8	4.9	5.2	5.0	4.8	4.9	4.8	4.8	4.9	24	5.2	4.7	4.9
固　形　分	5.3	5.2	6.4	4.8	4.7	4.8	5.0	5.7	6.0	5.5	24	6.9	2.9	5.0
有　機　分		83.2		87.3		88.8		89.2		81.2	12	89.2	63.7	80.8

重力濃縮越流水（1）

項　目	4/12	4/26	5/17	5/31	6/14	6/28	7/13	7/26	8/16	8/30	9/14	9/27	10/11	10/25
ｐＨ		6.5		6.6		6.8		6.6		6.7		6.6		6.7
ＳＳ		93		117		70		73		87		80		183

重力濃縮越流水（2）

項　目	11/8	11/29	12/13	12/26	1/17	1/31	2/14	2/28	3/13	3/27	回数	最高	最低	平均
ｐＨ		6.5		6.9		6.8		6.9		6.9	12	6.9	6.5	6.7
ＳＳ		123		83		117		103		333	12	333	70	122

混合汚泥（1）

項　目	4/12	4/26	5/17	5/31	6/14	6/28	7/13	7/26	8/16	8/30	9/14	9/27	10/11	10/25
ｐＨ	5.8	6	5.8	5.6	5.8	5.7	5.8	5.6	6.1	5.7	5.9	6.3	5.7	5.6
固　形　分	1.1	1.0	0.9	1.2	1.0	1.1	0.9	1.2	0.9	1.5	1.4	1.0	1.5	1.8
有　機　分		79.5		81.9		77.2		65.5		64.7		49.5		69.7

混合汚泥（2）

項　目	11/8	11/29	12/13	12/26	1/17	1/31	2/14	2/28	3/13	3/27	回数	最高	最低	平均
ｐＨ	5.7	5.9	5.7	6.1	5.8	5.9	5.9	5.9	5.8	5.9	24	6.3	5.6	5.8
固　形　分	1.4	1.2	1.5	1.3	1.3	1.2	1.2	1.1	1.3	1.2	24	1.8	0.9	1.2
有　機　分		73.9		80.8		81.4		80.5		80.7	12	81.9	49.5	73.8

脱水分離液No.1（1）

項　目	4/12	4/26	5/17	5/31	6/14	6/28	7/13	7/26	8/16	8/30	9/14	9/27	10/11	10/25
ｐＨ		4.5				4.4				5.0				
ＳＳ		267				130				235				

脱水分離液No.1（2）

項　目	11/8	11/29	12/13	12/26	1/17	1/31	2/14	2/28	3/13	3/27	回数	最高	最低	平均
ｐＨ		4.6		4.7				4.5			6	5.0	4.4	4.6
ＳＳ		180		135				70			6	267	70	170

脱水分離液No.2（1）

項　目	4/12	4/26	5/17	5/31	6/14	6/28	7/13	7/26	8/16	8/30	9/14	9/27	10/11	10/25
ｐＨ				4.7				4.7				4.8		5.1
ＳＳ				187				485				245		1,040

脱水分離液No.2（2）

項　目	11/8	11/29	12/13	12/26	1/17	1/31	2/14	2/28	3/13	3/27	回数	最高	最低	平均
ｐＨ						4.6				4.6	6	5.1	4.6	4.8
ＳＳ						320				705	6	1,040	187	497

汚泥濃縮運転条件（１）

項　　目	4/12	4/26	5/17	5/31	6/14	6/28	7/13	7/26	8/16	8/30	9/14	9/27	10/11	10/25
汚泥投入量(m3/日)	1,070	1,110	1,080	1,090	332	951	940	969	949	961	957	817	941	874
滞留時間	21	21	21	21	69	24	25	24	24	24	24	28	24	26
固形物負荷(kg/m2/日)	76	130	68	68	30	59	17	61	24	32	100	65	59	62

汚泥濃縮運転条件（２）

項　　目	11/8	11/29	12/13	12/26	1/17	1/31	2/14	2/28	3/13	3/27	回数	最高	最低	平均
汚泥投入量(m3/日)	938	959	952	1,480	1,460	1,720	1,490	1,720	1,490	1,720	24	1,720	332	1,124
滞留時間	25	24	24	16	16	13	16	13	15	13	24	69	13	23
固形物負荷(kg/m2/日)	66	44	71	31	79	86	93	57	93	72	24	130	17	64

脱水ケーキ固形分（１）

項　　目	4/5	4/12	4/19	4/26	5/10	5/17	5/24	5/31	6/7	6/14	6/21	6/28	7/5	7/13
No１				26.23	27.75	28.18						28.26	29.76	26.13
No２	28.92	27.58	28.99				28.16	26.55	29.86	28.24	28.83			

脱水ケーキ固形分（２）

項　　目	7/19	7/26	8/2	8/16	8/23	8/30	9/6	9/14	9/20	9/27	10/5	10/11	10/18	10/25
No１	29.02				25.92	26.88	23.63	26.90	27.91					
No２		27.63	26.17	25.56						29.70	29.85	30.31	25.46	23.00

脱水ケーキ固形分（３）

項　　目	11/1	11/8	11/15	11/21	11/29	12/6	12/13	12/20	12/26	1/10	1/17	1/25	1/31	2/8
No１	26.66	26.27	28.23	27.43	29.76				27.85	28.22	28.18	28.74		28.15
No２						27.81	27.71	28.19					28.71	

脱水ケーキ固形分（４）

	2/14	2/21	2/28	3/6	3/13	3/21	3/27	回数	最大	最小	平均
No１	31.56	27.27	30.38					25	31.56	23.63	27.81
No２				29.58	30.86	29.34	31.10	24	31.10	23.00	28.25

脱水ケーキ含有量（ＰＲＴＲ対象物質含む）

項　　目	5/24	11/15	平均
固形分	28.16	28.23	28.20
銅	230	310	270
亜鉛	660	680	670
全鉄	21,000	25,000	23,000
全マンガン	84	72	78
カドミウム	<1	<1	<1
鉛	18	49	34
全クロム	34	36	35
ひ素	6	6	6
全水銀	0.060	0.10	0.080
セレン	2	2	2
ほう素	26	5	16
ニッケル	41	66	54
モリブデン	7	16	12
銀	2	3	3
アンチモン	1	<1	<1